Aufnahmebolzen mit Innengewinde

Artikelbeschreibung/Produktabbildungen

Beschreibung

Werkstoff:
Einsatzstahl.

Ausführung:
gehärtet und geschliffen (HRC 60 ±2).

Hinweis:
Die Aufnahmebolzen erleichtern den Fügevorgang da sie fügegerecht gestaltet sind. In Verbindung mit den gehärteten Aufnahmebuchsen K1095 ermöglichen sie einen passgenauen, verschleißarmen und schnellen Werkstückwechsel.

Die Ausführungen D1 = 5 und D1 = 6 besitzen kein Innengewinde.

Zeichnungshinweis:
Form B: Aufnahmebolzen zylindrisch
Form C: Aufnahmebolzen abgeflacht

Zeichnungen

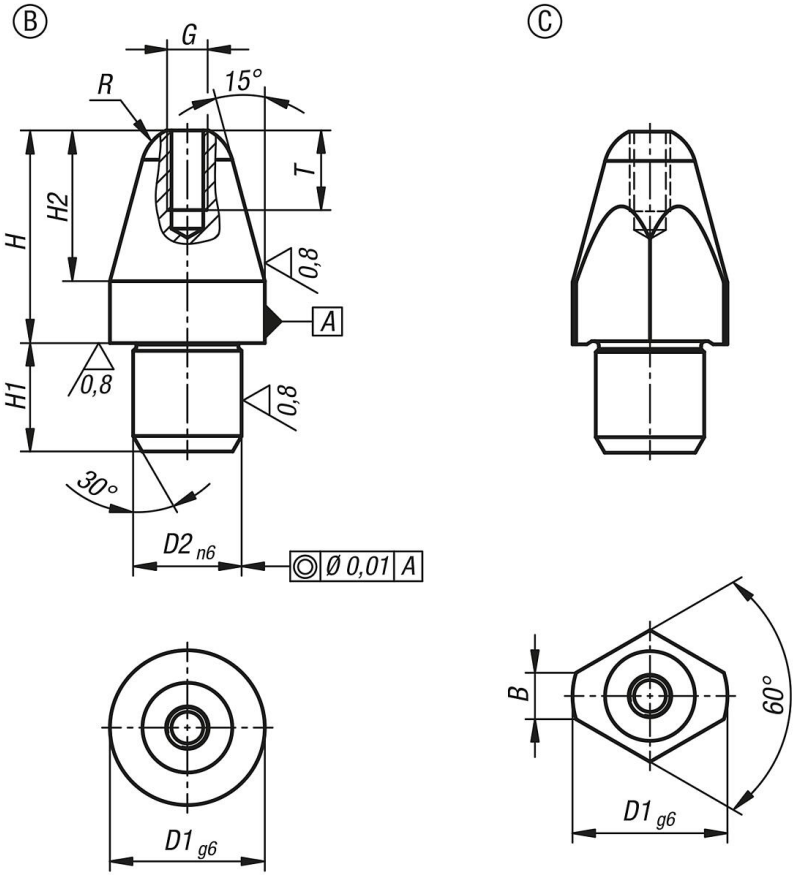

Artikelübersicht

Aufnahmebolzen mit Innengewinde

Aufnahmebolzen mit Innengewinde

Artikelübersicht

Bestellnummer	Form	Ausführung 1	B	D1	D2	G	H	H1	H2	R	T
K1094.205	B	kurze Ausführung	-	5	3	-	8	3	5	1,50	-
K1094.206	B	kurze Ausführung	-	6	4	-	10	4	6	1,80	-
K1094.208	B	kurze Ausführung	-	8	6	M2,5	11,4	6	7,4	2,5	5
K1094.210	B	kurze Ausführung	-	10	7	M2,5	13,7	7	9,7	3	5
K1094.212	B	kurze Ausführung	-	12	8	M3	16	8	12	3,5	6
K1094.216	B	kurze Ausführung	-	16	12	M4	20	12	15	5	8
K1094.220	B	kurze Ausführung	-	20	14	M5	25,5	14	19,5	6	10
K1094.305	B	lange Ausführung	-	5	3	-	10	3	5	1,50	-
K1094.306	B	lange Ausführung	-	6	4	-	12	4	6	1,80	-
K1094.308	B	lange Ausführung	-	8	6	M2,5	17,4	6	7,4	2,5	5
K1094.310	B	lange Ausführung	-	10	7	M2,5	21,7	7	9,7	3	5
K1094.312	B	lange Ausführung	-	12	8	M3	24	8	12	3,5	6
K1094.316	B	lange Ausführung	-	16	12	M4	29	12	15	5	8
K1094.320	B	lange Ausführung	-	20	14	M5	35,5	14	19,5	6	10
K1094.405	C	kurze Ausführung	-	5	3	-	8	3	5	1,50	-
K1094.406	C	kurze Ausführung	-	6	4	-	10	4	6	1,80	-
K1094.408	C	kurze Ausführung	2,5	8	6	M2,5	11,4	6	7,4	2,5	5
K1094.410	C	kurze Ausführung	3,0	10	7	M2,5	13,7	7	9,7	3	5
K1094.412	C	kurze Ausführung	3,5	12	8	M3	16	8	12	3,5	6
K1094.416	C	kurze Ausführung	5	16	12	M4	20	12	15	5	8
K1094.420	C	kurze Ausführung	6	20	14	M5	25,5	14	19,5	6	10
K1094.505	C	lange Ausführung	-	5	3	-	10	3	5	1,50	-
K1094.506	C	lange Ausführung	-	6	4	-	12	4	6	1,80	-
K1094.508	C	lange Ausführung	2,5	8	6	M2,5	17,4	6	7,4	2,5	5
K1094.510	C	lange Ausführung	3,0	10	7	M2,5	21,7	7	9,7	3	5
K1094.512	C	lange Ausführung	3,5	12	8	M3	24	8	12	3,5	6
K1094.516	C	lange Ausführung	5	16	12	M4	29	12	15	5	8
K1094.520	C	lange Ausführung	6	20	14	M5	35,5	14	19,5	6	10

© HEINRICH KIPP WERK GmbH & Co. KG