Entlüftungsschrauben

Artikelbeschreibung/Produktabbildungen

Beschreibung

Werkstoff:
Gehäuse, Deckel Thermoplast Polyamid 66.
Luftfilter (nur Form B) Polyurethan (PU-Schaum).
O-Ring Gummi (NBR).

Ausführung:
Gehäuse schwarz. Deckel rot. Filterfeinheit 60 µm.

Hinweis:
Der abnehmbare Deckel ermöglicht ein problemloses Reinigen des Luftfilters.

Form A: ohne Luftfilter
Form B: mit Luftfilter

Temperaturbereich:
Temperaturbeständig bei Öl bis 100 °C.

Zeichnungshinweis:
1) Deckel
2) Luftfilter nur bei Form B
3) O-Ring

Zeichnungen

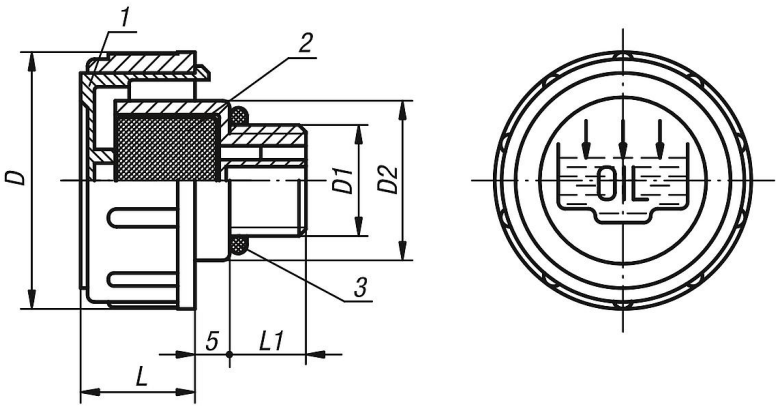

Artikelübersicht

Entlüftungsschrauben

Bestellnummer Form A	Bestellnummer Form B	D	D1	D2	L	L1
K0457.136038	K0457.236038	36	G3/8	23	17	11
K0457.141012	K0457.241012	41	G1/2	28	18	12
K0457.147034	K0457.247034	47	G3/4	33	17	12
K0457.152100	K0457.252100	52	G1	38	20	12
K0457.163114	K0457.263114	63	G1 1/4	49	23	13
K0457.163112	K0457.263112	63	G1 1/2	55	23	13,5
K0457.1361615	K0457.2361615	36	M16x1,5	23	17	11
K0457.1411815	K0457.2411815	41	M18x1,5	28	17,5	12
K0457.1412015	K0457.2412015	41	M20x1,5	28	17,5	12

© HEINRICH KIPP WERK GmbH & Co. KG

Entlüftungsschrauben

Artikelübersicht

Bestellnummer Form A	Bestellnummer Form B	D	D1	D2	L	L1
K0457.1412215	**K0457.2412215**	41	M22x1,5	28	17,5	12

© HEINRICH KIPP WERK GmbH & Co. KG