Grippers quadratisch

Artikelbeschreibung/Produktabbildungen

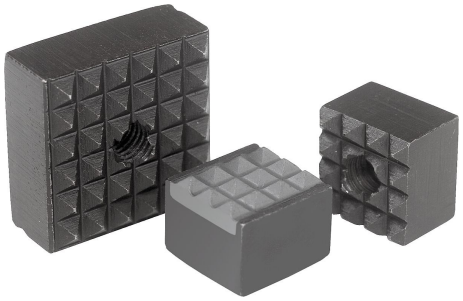

Beschreibung

Werkstoff:
Werkzeugstahl gehärtet bzw. Hartmetall.

Ausführung:
brüniert.

Hinweis:
Die Grippers eignen sich besonders zum Einbau in Spannarme, Greifersysteme, Spannvorrichtungen und Spannbacken.
Durch den Einsatz von Grippers gelingt die Übertragung höchster Drehmomente auch bei harten Werkstoffen und Oberflächenunregelmäßigkeiten. Grippers gewährleisten überdurchschnittliche Haltekräfte bei schwerem Schnittdruck.
Die Riffelspitzen aus Hartmetall sind eingelötet.

Zeichnungshinweis:
Form A: Werkzeugstahl
Form B: Werkzeugstahl, Riffelung aus Hartmetall
Form C: Werkzeugstahl

Zeichnungen

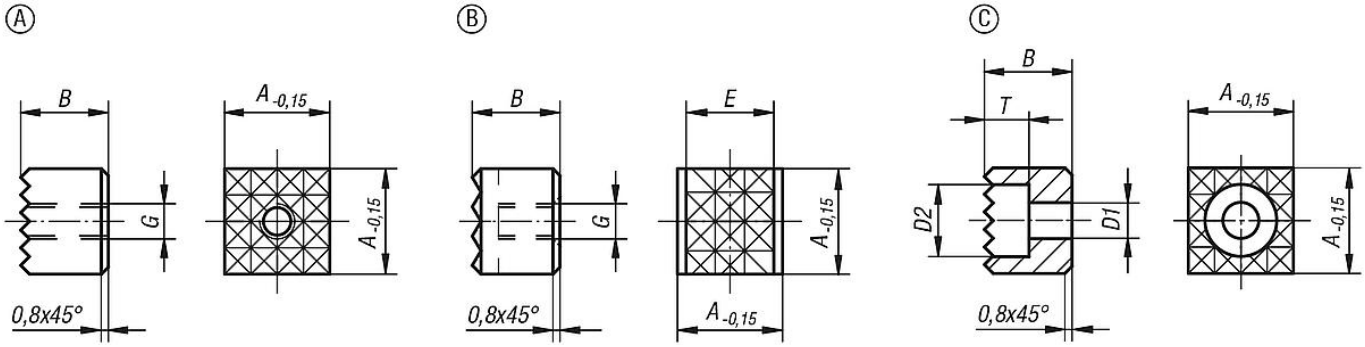

Artikelübersicht

Grippers quadratisch

Bestellnummer	Form	A	B	D1	D2	E	G	T	Riffelung
K0387.1005	A	10	10	-	-	-	M5	-	extra fein
K0387.101205	A	10	12	-	-	-	M5	-	extra fein
K0387.1205	A	12	10	-	-	-	M5	-	fein
K0387.121205	A	12	12	-	-	-	M5	-	fein
K0387.1606	A	16	10	-	-	-	M6	-	fein
K0387.161206	A	16	12	-	-	-	M6	-	fein
K0387.2005	A	20	10	-	-	-	M5	-	fein
K0387.201205	A	20	12	-	-	-	M5	-	fein
K0387.2506	A	25	10	-	-	-	M6	-	fein
K0387.251206	A	25	12	-	-	-	M6	-	fein
K0387.12057	B	12	10	-	-	10,3	M5	-	fein
K0387.1210048	C	12	10	4,5	8	-	-	5,6	fein
K0387.1212048	C	12	12	4,5	8	-	-	5,6	fein
K0387.1610048	C	16	10	4,5	8	-	-	5,6	fein
K0387.1612048	C	16	12	4,5	8	-	-	5,6	fein
K0387.2010058	C	20	10	5,5	10	-	-	6,6	fein

© HEINRICH KIPP WERK GmbH & Co. KG

Grippers quadratisch

Artikelübersicht

Bestellnummer	Form	A	B	D1	D2	E	G	T	Riffelung
K0387.2012058	C	20	12	5,5	10	-	-	6,6	fein
K0387.2510068	C	25	10	6,6	11	-	-	7,6	fein
K0387.2512068	C	25	12	6,6	11	-	-	7,6	fein

© HEINRICH KIPP WERK GmbH & Co. KG