Handkurbeln mit Zylindergriff drehbar

Artikelbeschreibung/Produktabbildungen

Beschreibung

Werkstoff:
Kurbel Thermoplast.
Zylindergriff Thermoplast und Stahl.

Ausführung:
Thermoplast schwarzgrau.
Stahlteile brüniert.

Hinweis:
Die Abdeckung der Nabe und der Zylindergriff drehbar werden unmontiert mitgeliefert.
Zur Montage muss die Achse des Griffes in die Aufnahmebohrung eingeschraubt werden.
Die Handkurbeln können durch Querverstiftung oder mittels einer Zylinderschraube DIN 6912 und einer Scheibe DIN 7349 axial durch Passfederverbindung auf einer Welle befestigt werden.
Bei den Ausführungen mit Querbohrung erfolgt die Befestigung mit dem eingeschraubten Gewindestift ISO 4027 (DIN 914).

Zubehör:
K1160 Zylinderschrauben mit Innensechskant, niedriger Kopf DIN 6912.

Zeichnungshinweis:
1) Lage der Querbohrung zur Passfedernut 90° versetzt

Zeichnungen

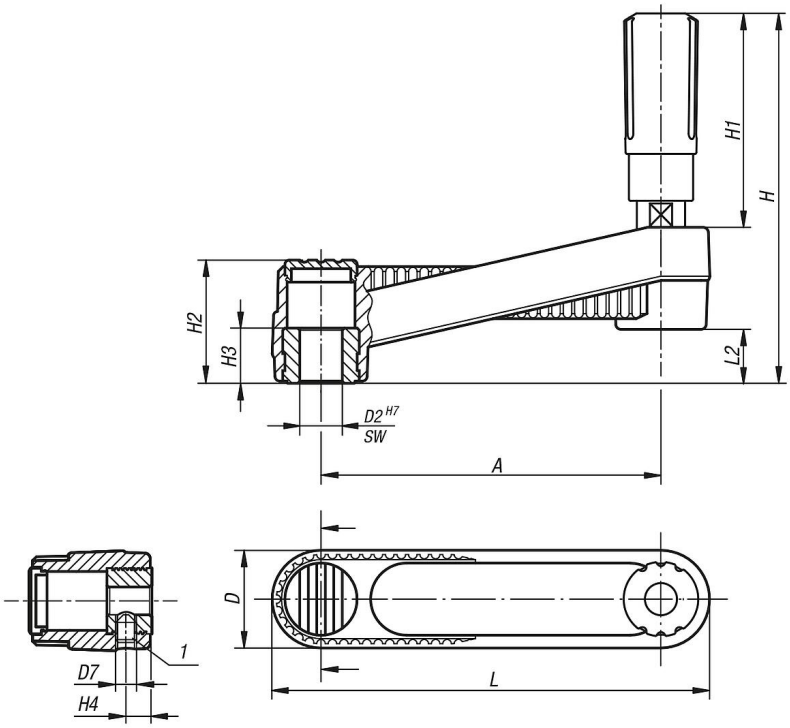

© HEINRICH KIPP WERK GmbH & Co. KG

Handkurbeln mit Zylindergriff drehbar

Zeichnungen

DIN 6885-1

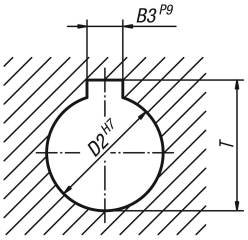

Artikelübersicht

Handkurbeln mit Zylindergriff drehbar

Bestellnummer	Ausführung 1	Ausführung 2	A	D	D2	D7	H	H1	H2	H3	H4	L	L2	B3	SW	T
K0659.3108	Passbohrung	ohne Querbohrung	80	24	8	-	85,8	49,1	28,5	13	-	104	12,7	-	-	-
K0659.3110	Passbohrung	ohne Querbohrung	80	24	10	-	85,8	49,1	28,5	13	-	104	12,7	-	-	-
K0659.3210	Passbohrung	ohne Querbohrung	100	29	10	-	107,1	61,4	35,5	13	-	129	15,7	-	-	-
K0659.3212	Passbohrung	ohne Querbohrung	100	29	12	-	107,1	61,4	35,5	13	-	129	15,7	-	-	-
K0659.3312	Passbohrung	ohne Querbohrung	125	36	12	-	139,5	82,5	44	18,5	-	161	19,5	-	-	-
K0659.3314	Passbohrung	ohne Querbohrung	125	36	14	-	139,5	82,5	44	18,5	-	161	19,5	-	-	-
K0659.31086	Passbohrung	mit Querbohrung	80	24	8	M6	85,8	49,1	28,5	13	7,5	104	12,7	-	-	-
K0659.31106	Passbohrung	mit Querbohrung	80	24	10	M6	85,8	49,1	28,5	13	7,5	104	12,7	-	-	-
K0659.32106	Passbohrung	mit Querbohrung	100	29	10	M6	107,1	61,4	35,5	13	7,5	129	15,7	-	-	-
K0659.32126	Passbohrung	mit Querbohrung	100	29	12	M6	107,1	61,4	35,5	13	7,5	129	15,7	-	-	-
K0659.33126	Passbohrung	mit Querbohrung	125	36	12	M6	139,5	82,5	44	18,5	7,5	161	19,5	-	-	-
K0659.33146	Passbohrung	mit Querbohrung	125	36	14	M6	139,5	82,5	44	18,5	7,5	161	19,5	-	-	-
K0659.310802	Passbohrung mit Nut	ohne Querbohrung	80	24	8	-	85,8	49,1	28,5	13	-	104	12,7	2	-	9
K0659.311003	Passbohrung mit Nut	ohne Querbohrung	80	24	10	-	85,8	49,1	28,5	13	-	104	12,7	3	-	11,4
K0659.321003	Passbohrung mit Nut	ohne Querbohrung	100	29	10	-	107,1	61,4	35,5	13	-	129	15,7	3	-	11,4
K0659.321204	Passbohrung mit Nut	ohne Querbohrung	100	29	12	-	107,1	61,4	35,5	13	-	129	15,7	4	-	13,8
K0659.331204	Passbohrung mit Nut	ohne Querbohrung	125	36	12	-	139,5	82,5	44	18,5	-	161	19,5	4	-	13,8
K0659.331405	Passbohrung mit Nut	ohne Querbohrung	125	36	14	-	139,5	82,5	44	18,5	-	161	19,5	5	-	16,3
K0659.3212046	Passbohrung mit Nut	mit Querbohrung	100	29	12	M6	107,1	61,4	35,5	13	7,5	129	15,7	4	-	13,8
K0659.3210036	Passbohrung mit Nut	mit Querbohrung	100	29	10	M6	107,1	61,4	35,5	13	7,5	129	15,7	3	-	11,4
K0659.3312046	Passbohrung mit Nut	mit Querbohrung	125	36	12	M6	139,5	82,5	44	18,5	7,5	161	19,5	4	-	13,8
K0659.3314056	Passbohrung mit Nut	mit Querbohrung	125	36	14	M6	139,5	82,5	44	18,5	7,5	161	19,5	5	-	16,3
K0659.3108026	Passbohrung mit Nut	mit Querbohrung	80	24	8	M6	85,8	49,1	28,5	13	7,5	104	12,7	2	-	9
K0659.3110036	Passbohrung mit Nut	mit Querbohrung	80	24	10	M6	85,8	49,1	28,5	13	7,5	104	12,7	3	-	11,4
K0659.4108	Innenvierkant	ohne Querbohrung	80	24	-	-	85,8	49,1	28,5	13	-	104	12,7	-	8	-
K0659.4110	Innenvierkant	ohne Querbohrung	80	24	-	-	85,8	49,1	28,5	13	-	104	12,7	-	10	-
K0659.4210	Innenvierkant	ohne Querbohrung	100	29	-	-	107,1	61,4	35,5	13	-	129	15,7	-	10	-
K0659.4212	Innenvierkant	ohne Querbohrung	100	29	-	-	107,1	61,4	35,5	13	-	129	15,7	-	12	-
K0659.4312	Innenvierkant	ohne Querbohrung	125	36	-	-	139,5	82,5	44	18,5	-	161	19,5	-	12	-
K0659.4314	Innenvierkant	ohne Querbohrung	125	36	-	-	139,5	82,5	44	18,5	-	161	19,5	-	14	-
K0659.41086	Innenvierkant	mit Querbohrung	80	24	-	M6	85,8	49,1	28,5	13	7,5	104	12,7	-	8	-
K0659.41106	Innenvierkant	mit Querbohrung	80	24	-	M6	85,8	49,1	28,5	13	7,5	104	12,7	-	10	-
K0659.42106	Innenvierkant	mit Querbohrung	100	29	-	M6	107,1	61,4	35,5	13	7,5	129	15,7	-	10	-
K0659.42126	Innenvierkant	mit Querbohrung	100	29	-	M6	107,1	61,4	35,5	13	7,5	129	15,7	-	12	-
K0659.43126	Innenvierkant	mit Querbohrung	125	36	-	M6	139,5	82,5	44	18,5	7,5	161	19,5	-	12	-
K0659.43146	Innenvierkant	mit Querbohrung	125	36	-	M6	139,5	82,5	44	18,5	7,5	161	19,5	-	14	-

© HEINRICH KIPP WERK GmbH & Co. KG